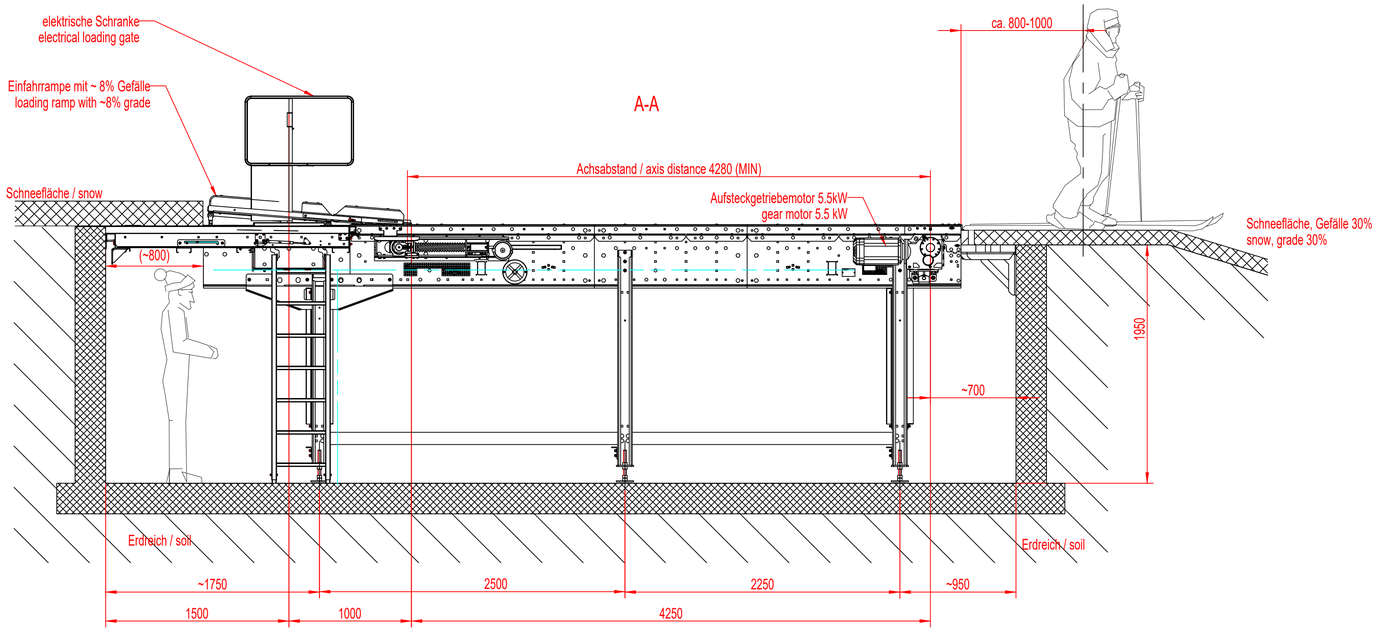

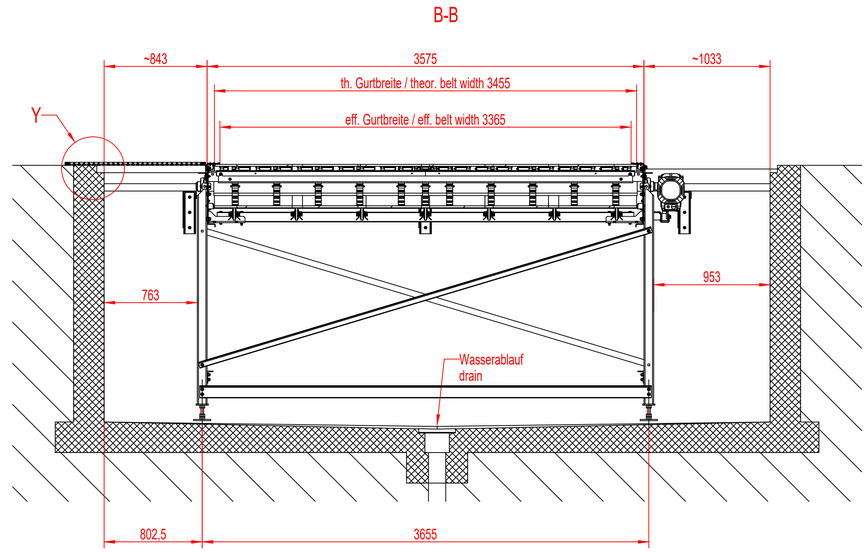

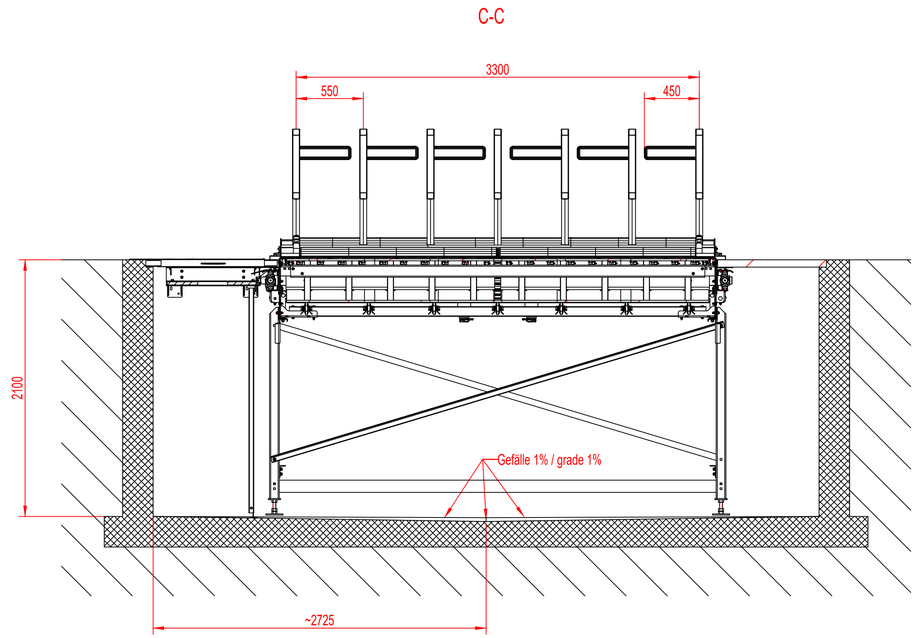

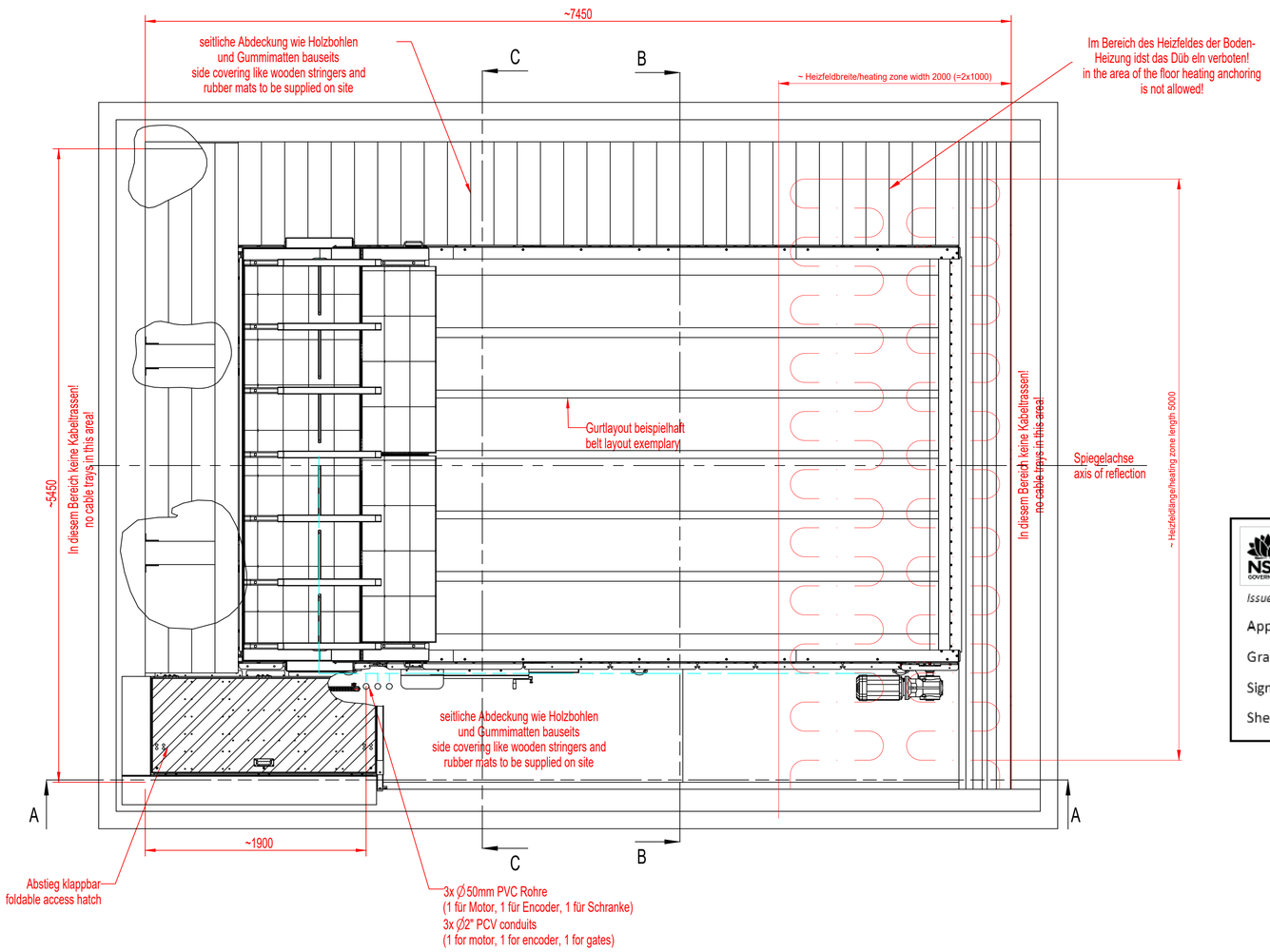

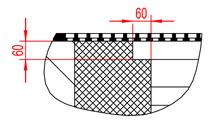

Y
1:10

NSW GOVERNMENT | Planning, Industry & Environment

Issued under the Environmental Planning and Assessment Act 1979

Approved Application No DA 10115

Granted on the 9 September 2021

Signed MB

Sheet No 29 of 63

Stromlauf / electrical circuit

Förderband als rechte Ausführung gezeichnet, linke Ausführung spiegelbildlich (siehe Spiegelachse)!
Grubenmaße, Stromlauf, Heizung, Wasserablauf sind lediglich Chairkit-Emfehlung - keine Vorgabe!
Bitte beachten Sie außerdem unsere Elektro- sowie Gruben- und Heizungsunterlagen!
Bei der Ausführung von Beton-Sockeln für die Stützfüße ist darauf zu achten, dass die Mindestgröße 400x400mm beträgt!

Conveyor shown as right version, left version mirrored (see axis of reflection)!
Pit dimensions, electric circuit, floor heating, drain are Chairkit-recommendations - no specification!
Please also take note of the electrical- as well as of the pit- and heating-documentation!
In case of realisation of concrete pedestals ensure that the minimum dimension is 400x400mm.

G-Klasse: SB	Prüfbescheinigung (EN 10204 - 3.1.B): -	Text: -	EXC - Klasse (EN 1090): -	Ersatzteilnummer: -	
CHAIRKIT PYREROME TO PERFORMANCE MOENGALDESTRAE 39 A-5230 MÖRBISCH / AUSTRIA TEL.: +49/(0)35/7/4403 www.chairkit.com	Oberflächenbehandlung / Surface treatment: -		Maßstab/Scale: 1:25	Gewicht/Weight: t	
			Werkstoff/Material: Halbzeug/Semi-product; Rohteil-Nr./Raw part no.: -		
Allgemeintoleranzen / General Tolerances: Maße ohne Toleranzangaben nach EN 22768 mK. Measure without tolerance as per EN 22768 mK. Schweißkonstruktionen nach ISO 13920: B welded constructions as per ISO 13920: B Oberflächen nach ISO 1302 Surfaces as per ISO 1302		Dat./Date / Name: Gez./Autor: 18.07.18 Widauer; Gepr./App.	Projekt/Project: Doppelmayr: CK6D AA 4.25m E90°		
			Benennung/Naming: CK6D LOADING CONVEYOR		
			Zeichnungs Nr./ Drawing no.: CK6D.18.1.2.519.1	Blatt/sheet: 1 / 1	
Änderungen/Changes	Datum/Date	Name	Dateiname / Filename: CK6D-18-1-2-519-1_AA04(5)_TG	Ai: A1	

Alle Rechte vorbehalten. Ohne unsere schriftliche Zustimmung darf dieses Dokument weder vervielfältigt, firmenfremden Dritten zugänglich gemacht, noch in sonstiger Weise verwendet werden!
All rights reserved. This drawing or information is the property of Chairkit GmbH and must not be copied nor utilized in whole or in part without permission and is subject to return upon request.
Copyright Chairkit 2017